Produktdatablad

Art.nr.	Navn	Type
1372136	Takplatevinkel dobbel S-SPB SR-100 PG	S-SPB SR-100

Beskrivelse: Takplatevinkel dobbel S-SPB SR-100 PG

1372136 består av

Art.nr.	Navn	Antall	Enhet
63904	TAKPL.V. DOBBEL TPD-100 PG	1	STK
1372820	SELF-TAPPING SCREWS M4,2x14 PG	8	STK

Mer informasjon: Standard 50 mm, eller etter ønske.

Egenskaper

Navn	Verdi
Vekt (kg)	0.1
T Materialtykkelse (mm)	1.5
X (mm)	112.7
Y (mm)	75.7
Z (mm)	50
A Hullstørrelse (mm)	11x11
B Hullstørrelse (mm)	Ø5

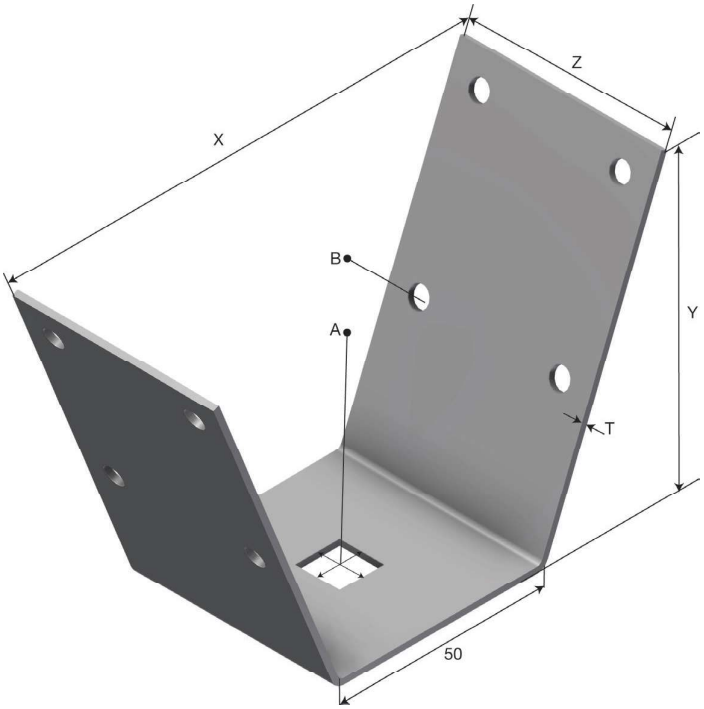

Innpakning, information

F-PAK GTIN	**Enkelt stykke**	7070693721363
D-PAK GTIN		