Produktdatablad

Art.nr.	Navn	Type
1303374	Kabelstige TOE100 CL-600-6000 HDG	TOE100 CL-600-6000

Beskrivelse: Kabelstige som hovedsakelig brukes i tunneler.

1303374 består av

Art.nr.	Navn	Antall	Enhet
86715	STIGE TOE-100-600 6 METER HDG	1	STK

Mer informasjon:

Egenskaper

Navn	Verdi
Vekt (kg)	35.6
T Materialtykkelse (mm)	1.5
X (mm)	41.7
Y (mm)	24.7
L Lengde (mm)	6000
H Høyde (mm)	100
W1 Bredde 1 (mm)	603
B Hullstørrelse (mm)	11x35
C Hullstørrelse (mm)	7x25
CC1 (mm)	25
F Flens (mm)	24.7
S Avstand (mm)	150
R.S Trinnavstand (mm)	300
D Lastehøyde (mm)	64
T1 Materialtykkelse (mm)	1.5

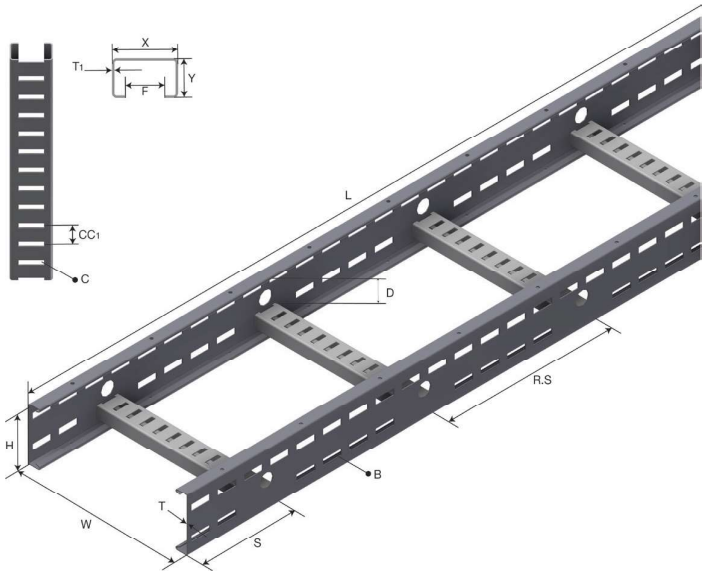

Innpakning, information

F-PAK GTIN	**Enkelt stykke**	7070693033749
D-PAK GTIN		